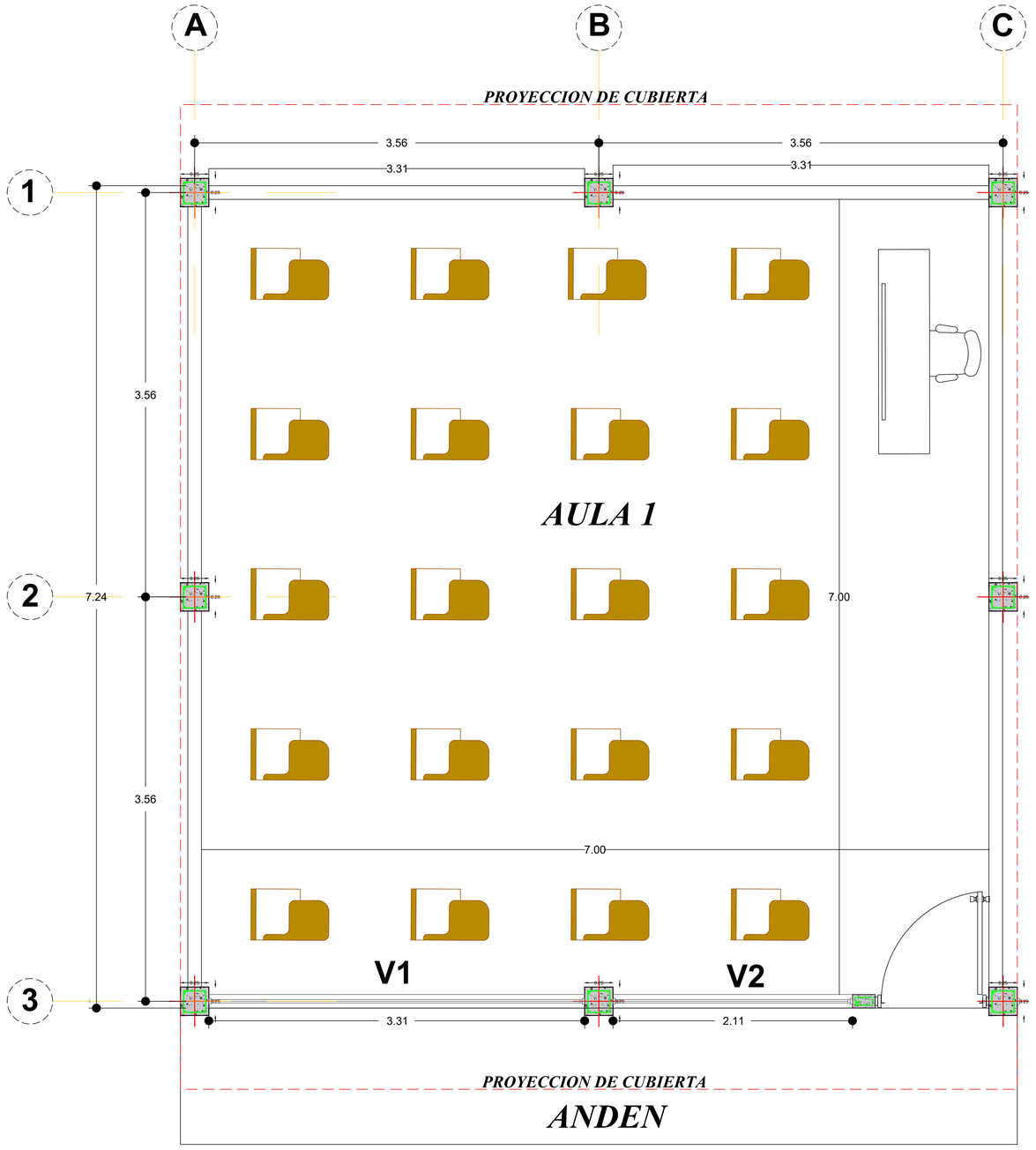


DEPARTAMENTO DEL CESAR

**Alfredo Bohorquez Gallardo**
**ALCALDE DE PUEBLO BELLO**

**Vo.Bo:**
**Luis Miguel Navarro Garcés**
JEFE DE LA SECRETARIA DE PLANEACIÓN

**PROPIETARIO:**
MUNICIPIO PUEBLO BELLO

**PROYECTO:**
MEJORAMIENTO Y MANTENIMIENTO DE AULAS DEL INSTITUTO AGRÍCOLA SEDE JORGE ELIECER GAITAN EN EL MUNICIPIO DE PUEBLO BELLO -CESAR

**CONTIENE:**
PLANO DE DISEÑO ARQUITECTONICO

**Ing. LUIS ALFONSO RIVERA ZABALETA**
M.P - 54202 - 297454 NTS

**ESCALA:** 1:20

**PLANO:** 4 DE 9

**OBSERVACIONES:**

**Vo.Bo. PLANEACIÓN**

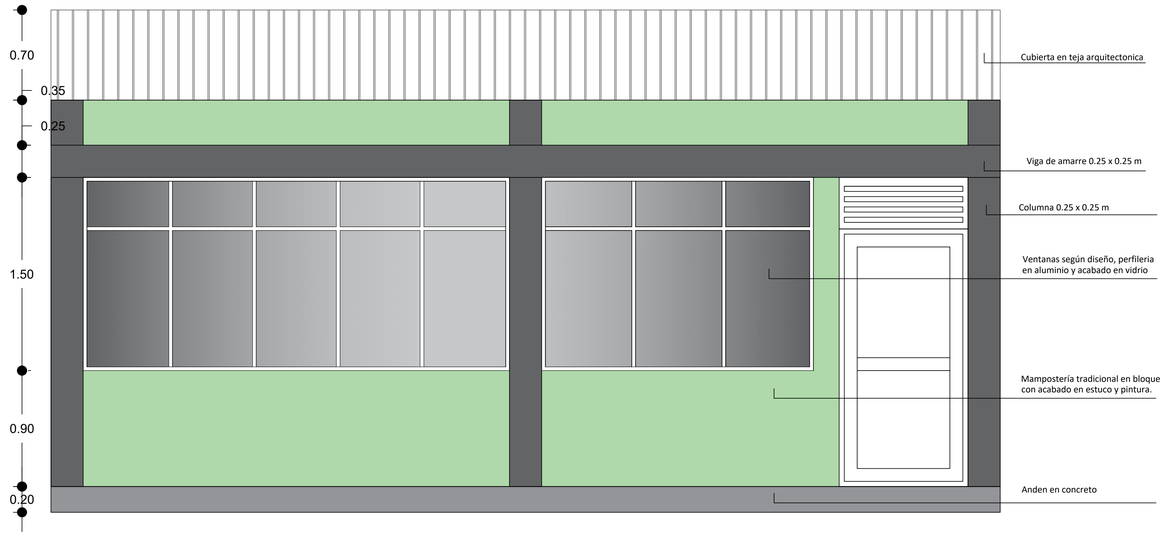


# ELEVACION FRONTAL

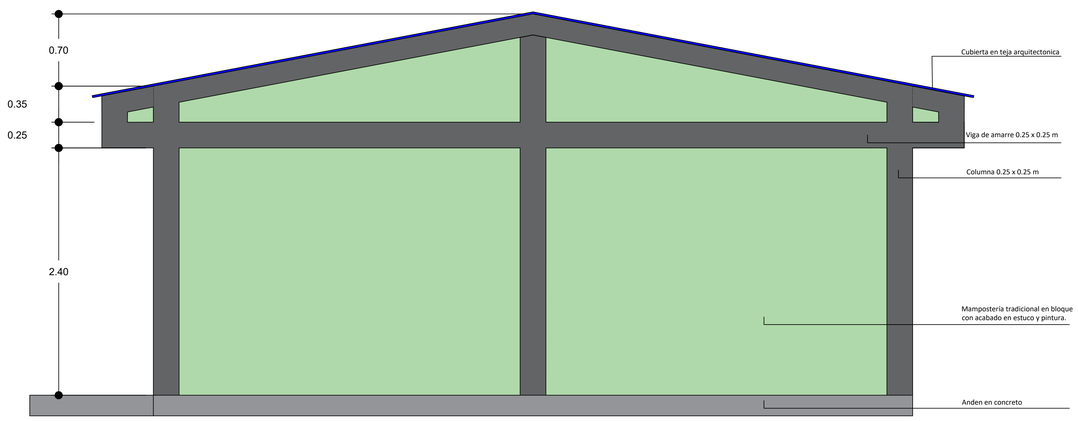


# ELVACION LATERAL

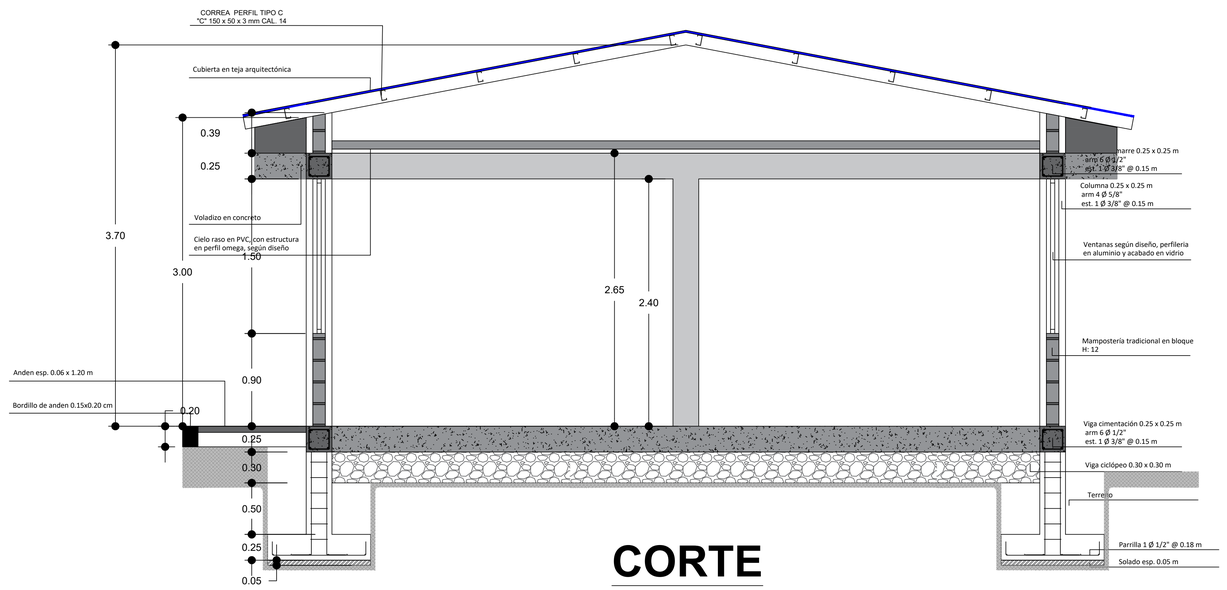


# CORTE

DEPARTAMENTO DEL CESAR

**Alfredo Bohorquez Gallardo**
**ALCALDE DE PUEBLO BELLO**

**Vo.Bo:**
**Luis Miguel Navarro Garcés**
JEFE DE LA SECRETARIA DE PLANEACIÓN

**PROPIETARIO:**
MUNICIPIO PUEBLO BELLO

**PROYECTO:**
MEJORAMIENTO Y MANTENIMIENTO DE AULAS DEL INSTITUTO AGRÍCOLA SEDE JORGE ELIECER GAITAN EN EL MUNICIPIO DE PUEBLO BELLO -CESAR

**CONTIENE:**
FACHADAS LATERAL Y FRONTAL Y CORTE

**Ing. LUIS ALFONSO RIVERA ZABALETA**
**M.P - 54202 - 297454 NTS**

**ESCALA:** 1:25

**PLANO:** 5 DE 9

**OBSERVACIONES:**

**Vo.Bo. PLANEACIÓN**

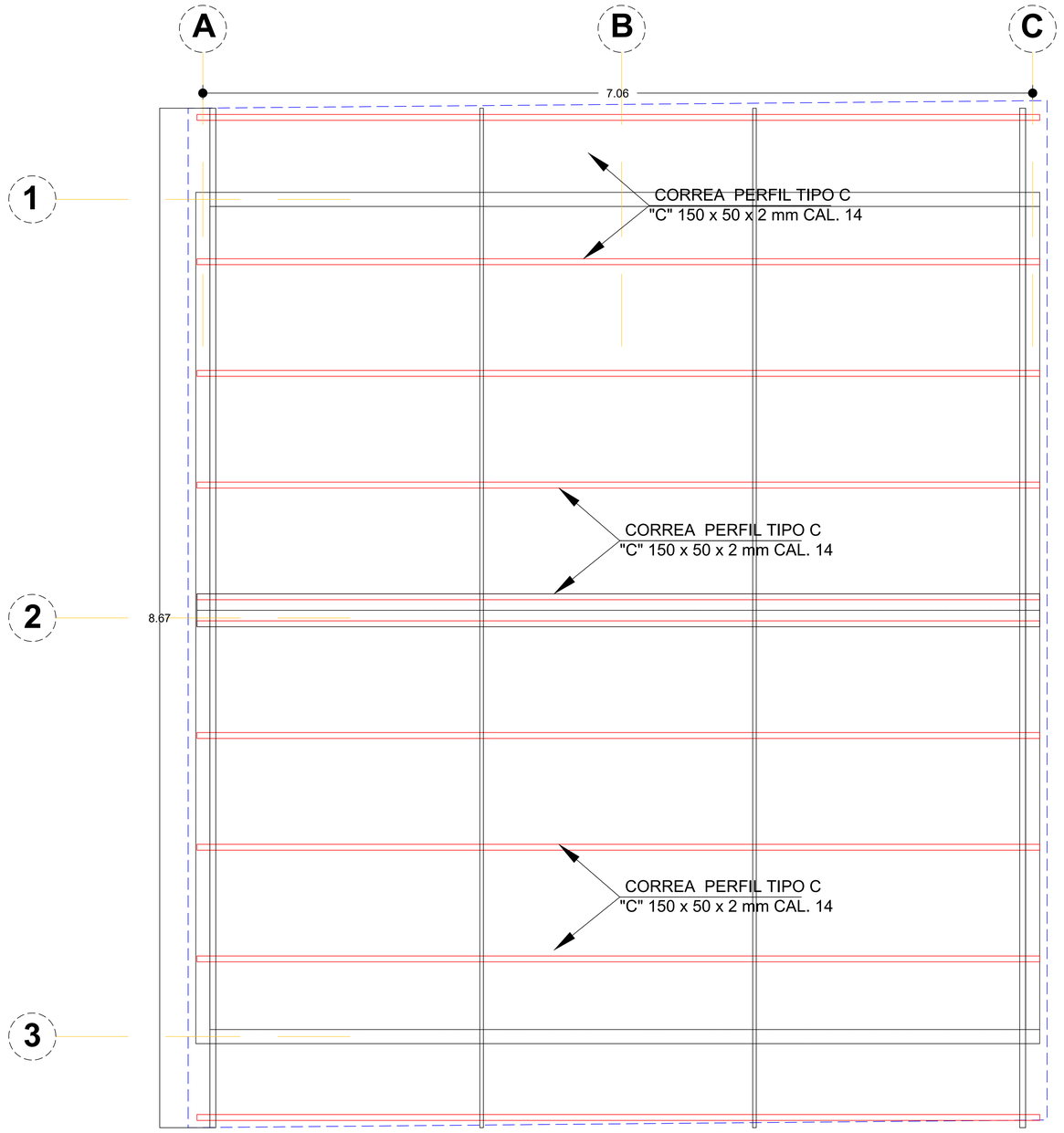


# ESTRUCTURA DE CUBIERTA




**Alfredo Bohorquez Gallardo**
**ALCALDE DE PUEBLO BELLO**

**Vo.Bo:**

**Luis Miguel Navarro Garcés**
JEFE DE LA SECRETARIA DE PLANEACIÓN

**PROPIETARIO:**
MUNICIPIO PUEBLO BELLO

**PROYECTO:**
MEJORAMIENTO Y MANTENIMIENTO DE AULAS DEL INSTITUTO AGRÍCOLA SEDE JORGE ELIECER GAITAN EN EL MUNICIPIO DE PUEBLO BELLO -CESAR

**CONTIENE:**
ESTRUCTURA DE CUBIERTA

**Ing. LUIS ALFONSO RIVERA ZABALETA**
M.P - 54202 - 297454 NTS

**ESCALA:** 1:20

**PLANO:** 6 DE 9

**OBSERVACIONES:**

**Vo.Bo. PLANEACIÓN**

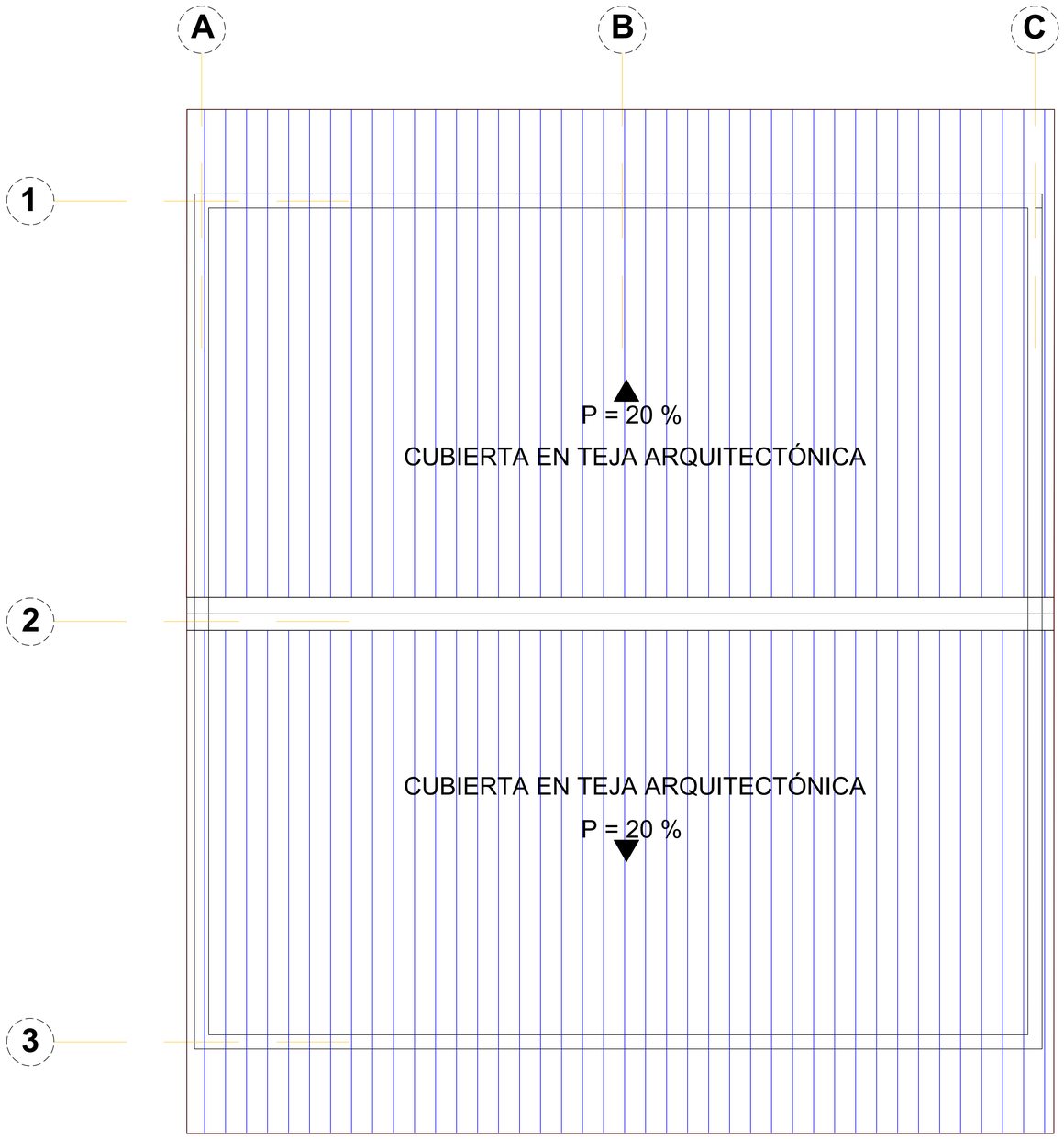


# PLANTA DE CUBIERTA




**Alfredo Bohorquez Gallardo**
**ALCALDE DE PUEBLO BELLO**

**Vo.Bo:**
**Luis Miguel Navarro Garcés**
JEFE DE LA SECRETARIA DE PLANEACIÓN

**PROPIETARIO:**
MUNICIPIO PUEBLO BELLO

**PROYECTO:**
MEJORAMIENTO Y MANTENIMIENTO DE AULAS DEL INSTITUTO AGRÍCOLA SEDE JORGE ELIECER GAITAN EN EL MUNICIPIO DE PUEBLO BELLO -CESAR

**CONTIENE:**
PLANTA DE CUBIERTA

**Ing. LUIS ALFONSO RIVERA ZABALETA**
M.P - 54202 - 297454 NTS

**ESCALA:** 1:20

**PLANO:** 7 DE 9

**OBSERVACIONES:**

**Vo.Bo. PLANEACIÓN**

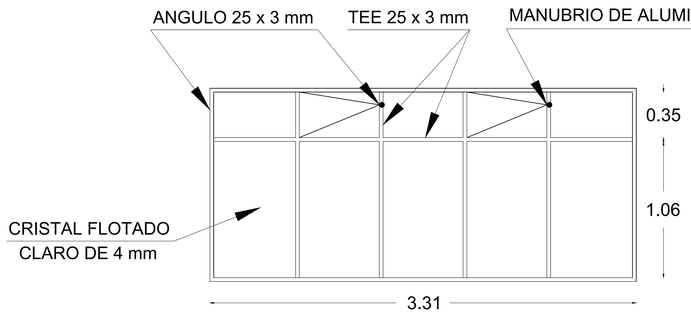


**VENTANA TIPO V1 (1 u)**

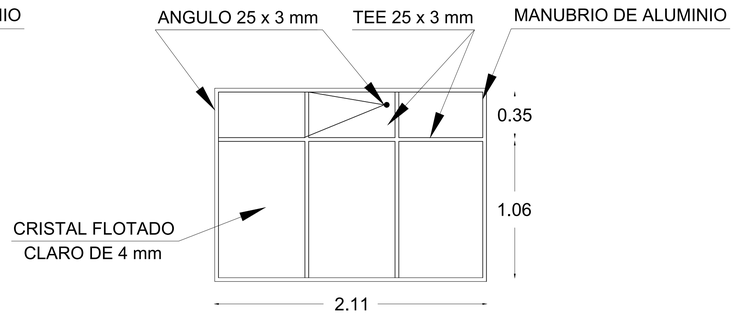


**VENTANA TIPO V2 (1 u)**

## DETALLE DE CIELO RASO EN PVC

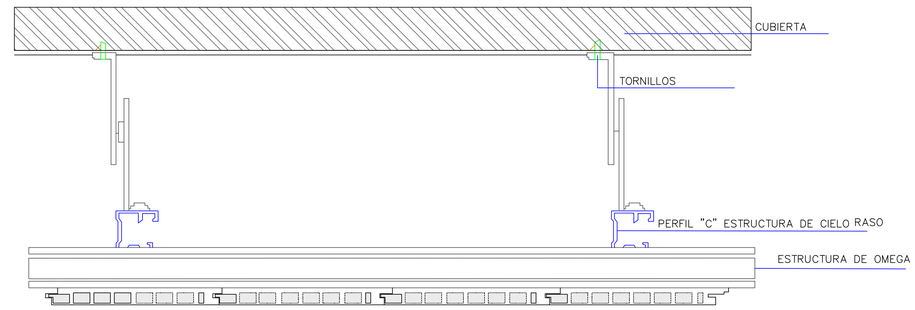


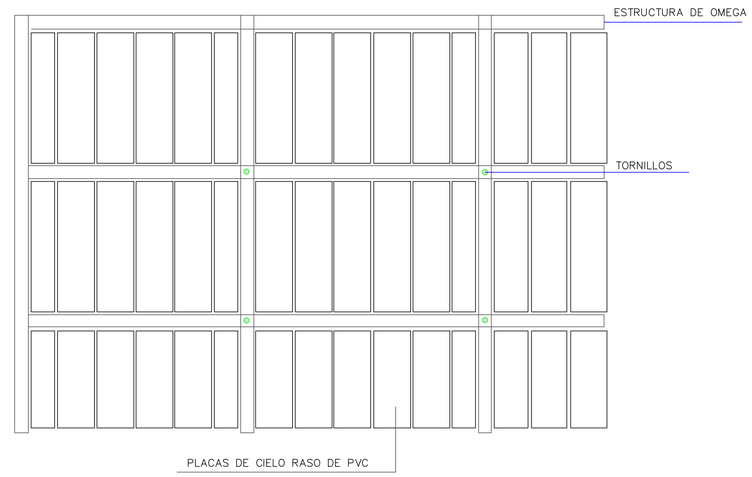


## DETALLE DE PISO EN TABLÓN

## PROYECCION ISOMETRICA PISO

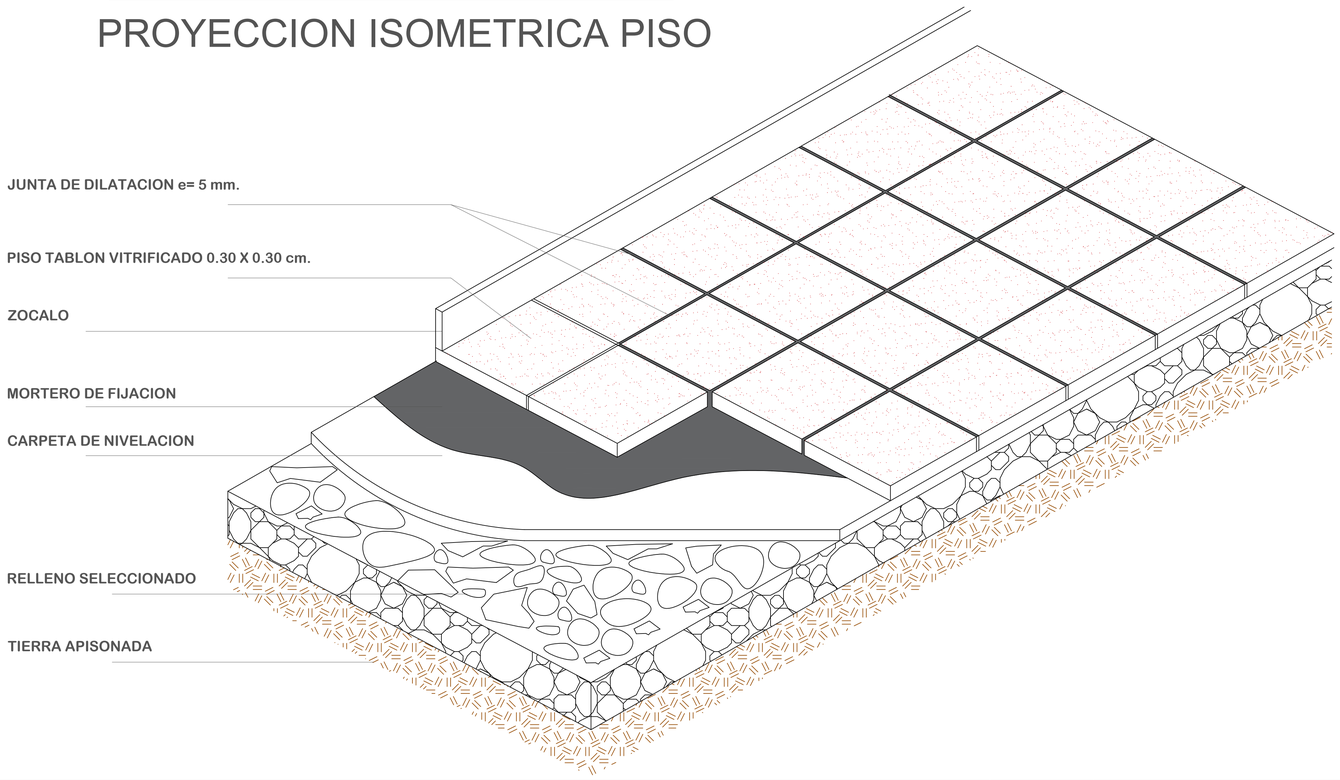


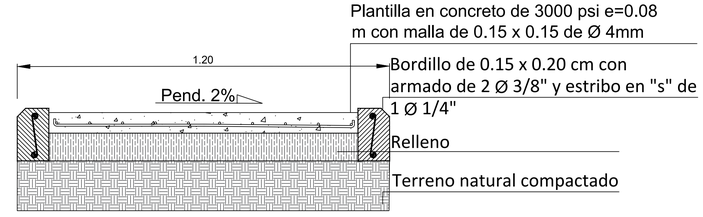


## DETALLE DE ANDEN




**Alfredo Bohorquez Gallardo**
**ALCALDE DE PUEBLO BELLO**

**Vo.Bo:**
**Luis Miguel Navarro Garcés**
JEFE DE LA SECRETARIA DE PLANEACIÓN

**PROPIETARIO:**
MUNICIPIO PUEBLO BELLO

**PROYECTO:**
MEJORAMIENTO Y MANTENIMIENTO DE AULAS DEL INSTITUTO AGRÍCOLA SEDE JORGE ELIECER GAITAN EN EL MUNICIPIO DE PUEBLO BELLO -CESAR

**CONTIENE:**
DETALLES DE VENTANA PISO Y CIELO RASO

**Ing. LUIS ALFONSO RIVERA ZABALETA**
M.P - 54202 - 297454 NTS

**ESCALA:** 1:20

**PLANO:** 8 DE 9

**OBSERVACIONES:**

**Vo.Bo. PLANEACIÓN**